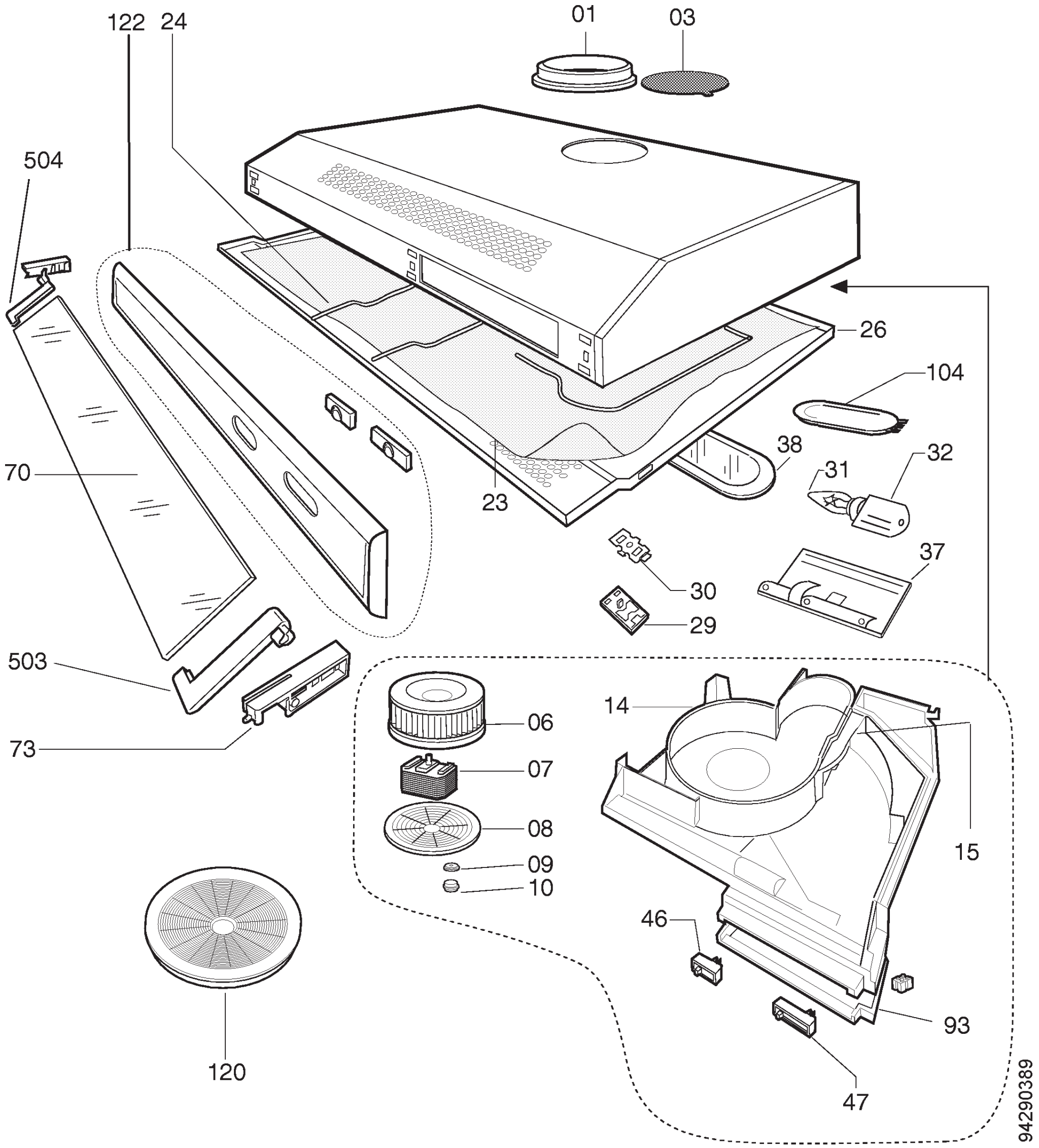
122
24
01
03
504
26
104
38
32
31
70
23
37
30
29
503
14
06
73
07
08
15
09
10
46
93
120
47
94290389