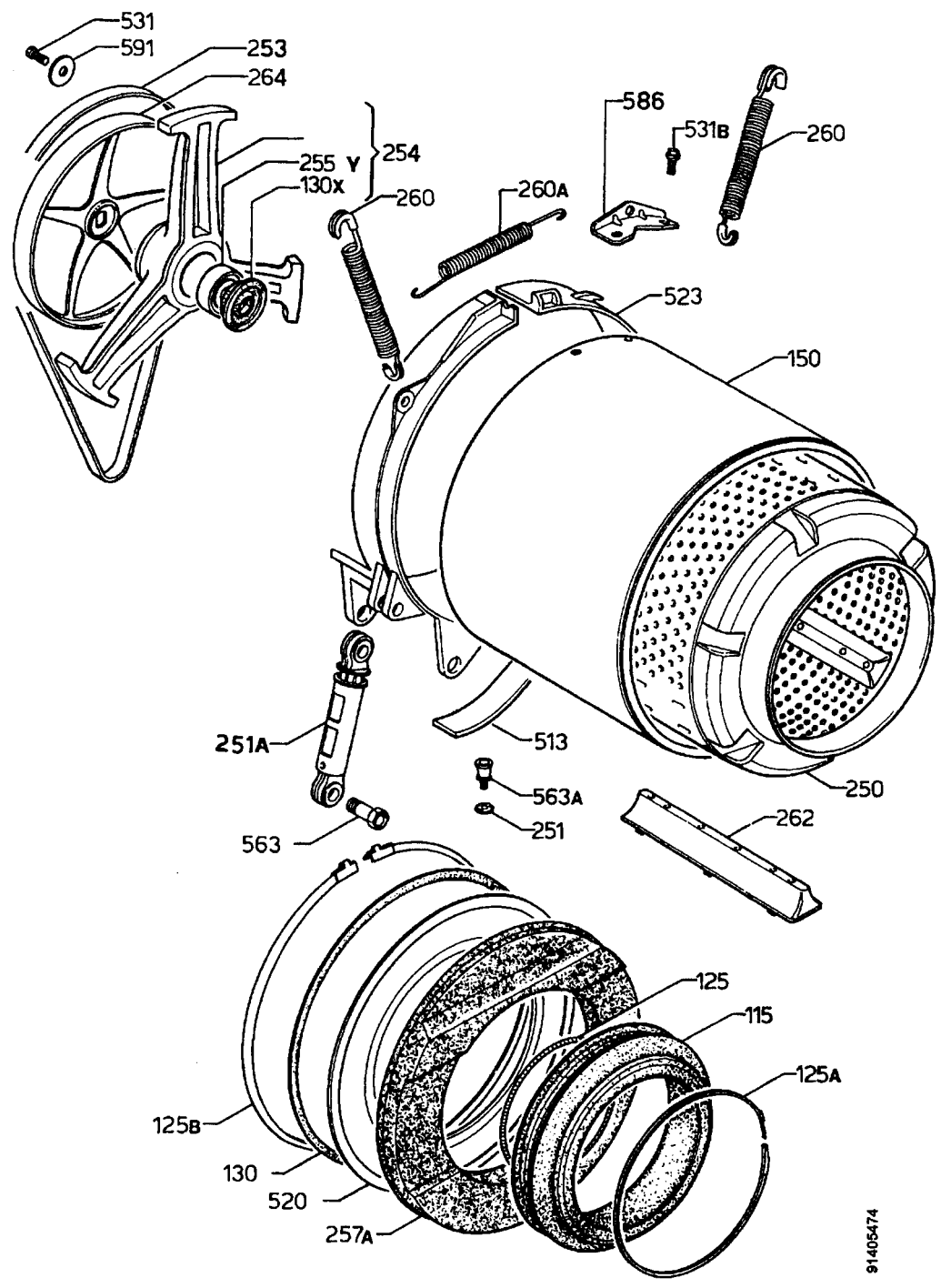
531
591
253
264
255 Y
254
130X
260
260A
586
531B
260
523
150
251A
513
250
563A
251
563
262
125
115
125A
125B
130
520
257A
91405474