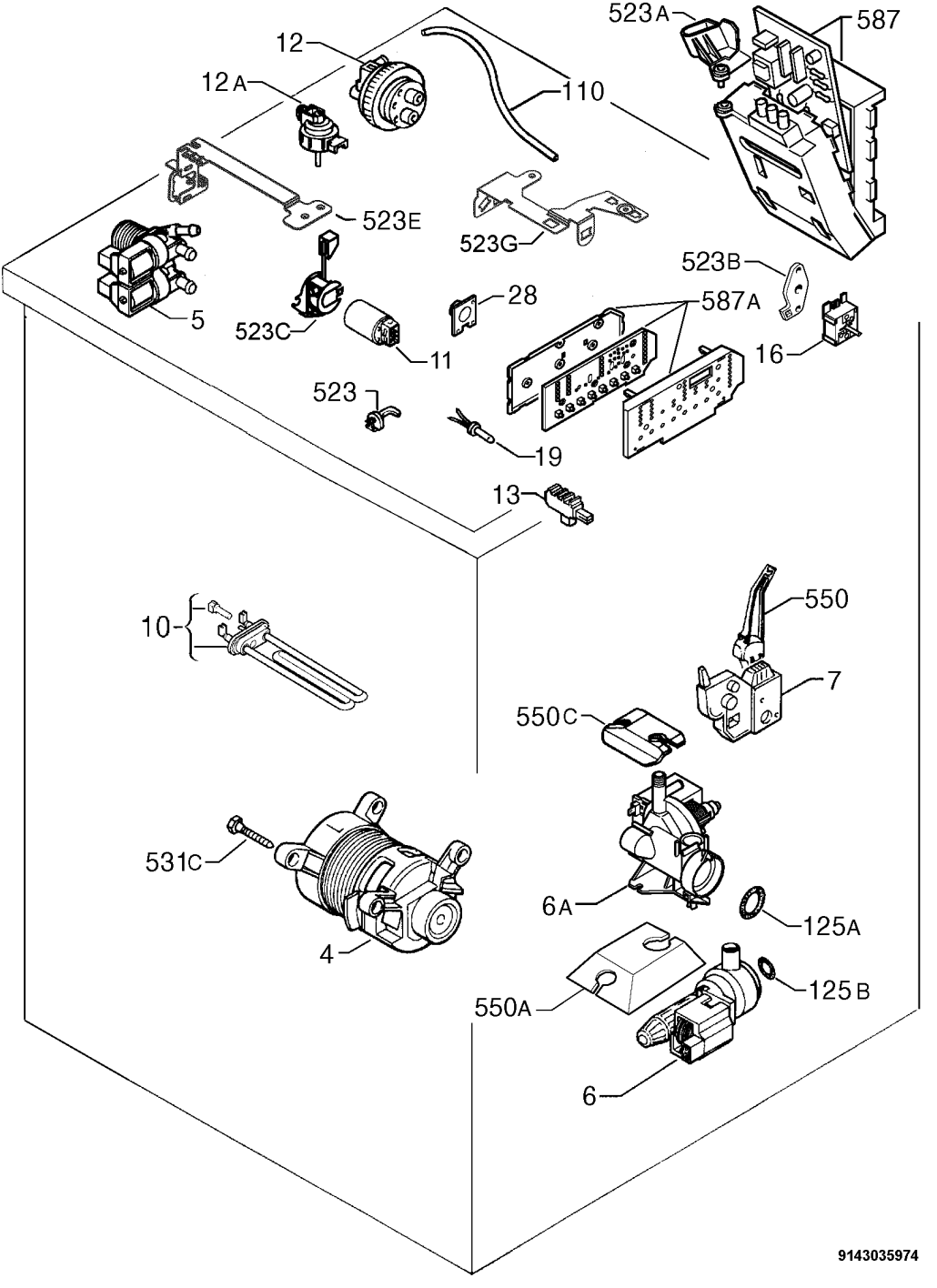
523A
587
12
12A
110
523E
523G
523B
28
587A
5
523C
11
16
523
19
13
550
10
7
550C
531C
6A
125A
4
550A
125B
6
9143035974