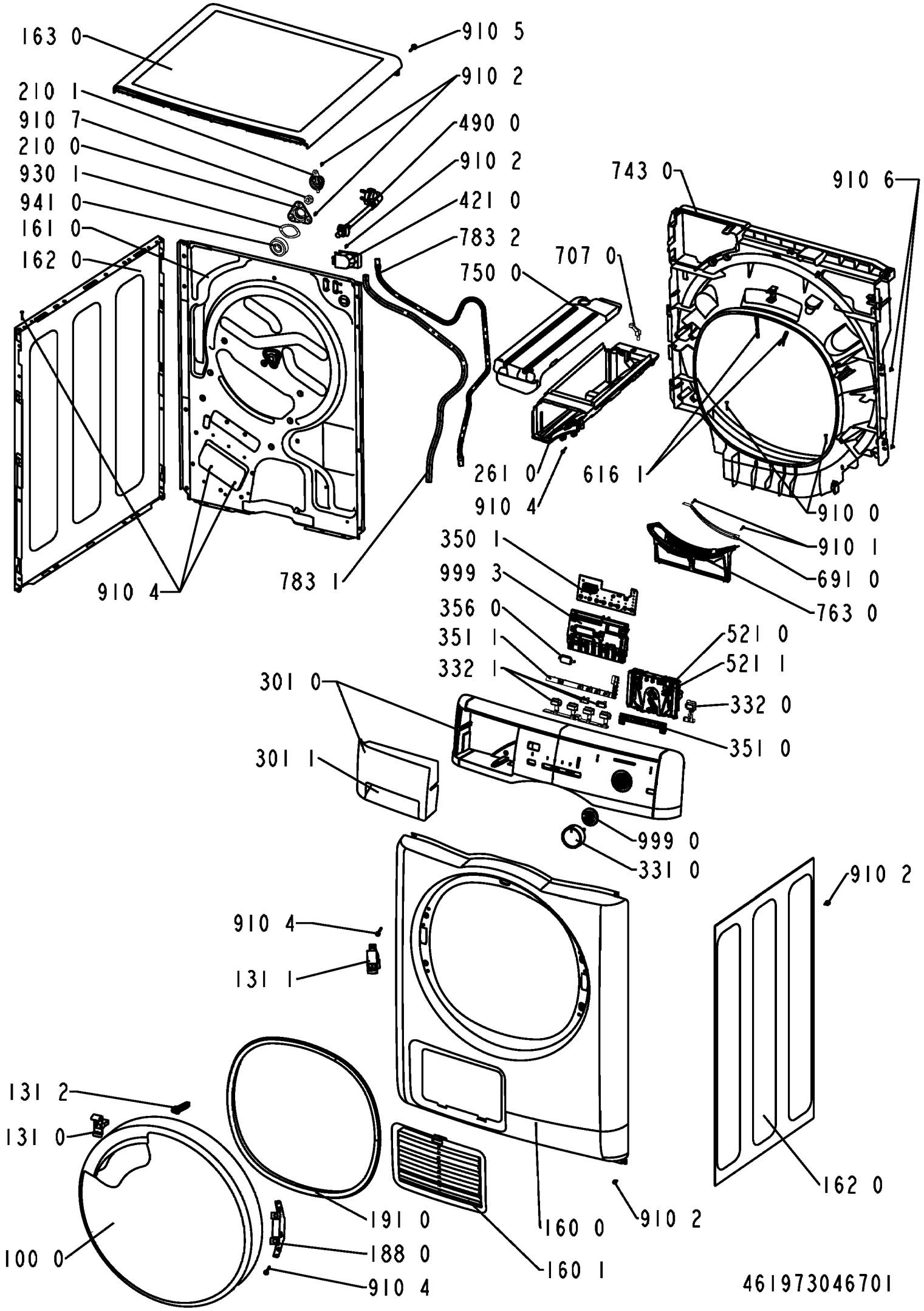
163 0
910 5
210 1
910 2
910 7
490 0
210 0
910 2
930 1
743 0
910 6
941 0
421 0
161 0
783 2
162 0
707 0
750 0
261 0
616 1
910 4
910 0
350 1
910 1
999 3
691 0
910 4
783 1
763 0
356 0
521 0
351 1
521 1
332 1
332 0
301 0
351 0
301 1
999 0
331 0
910 2
910 4
131 1
131 2
131 0
191 0
160 0
910 2
162 0
100 0
188 0
160 1
910 4
46197304670 1