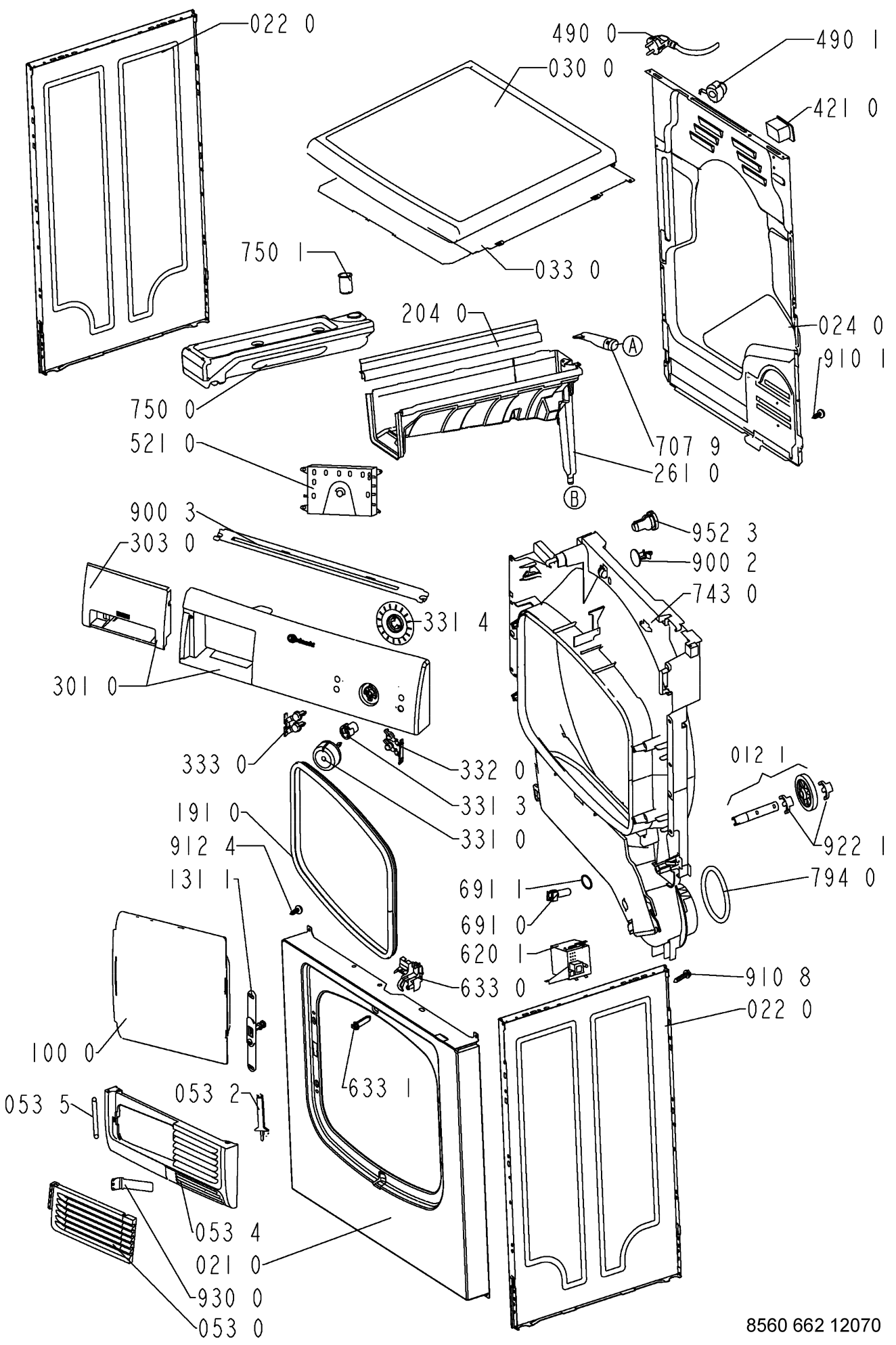


8560 662 12070