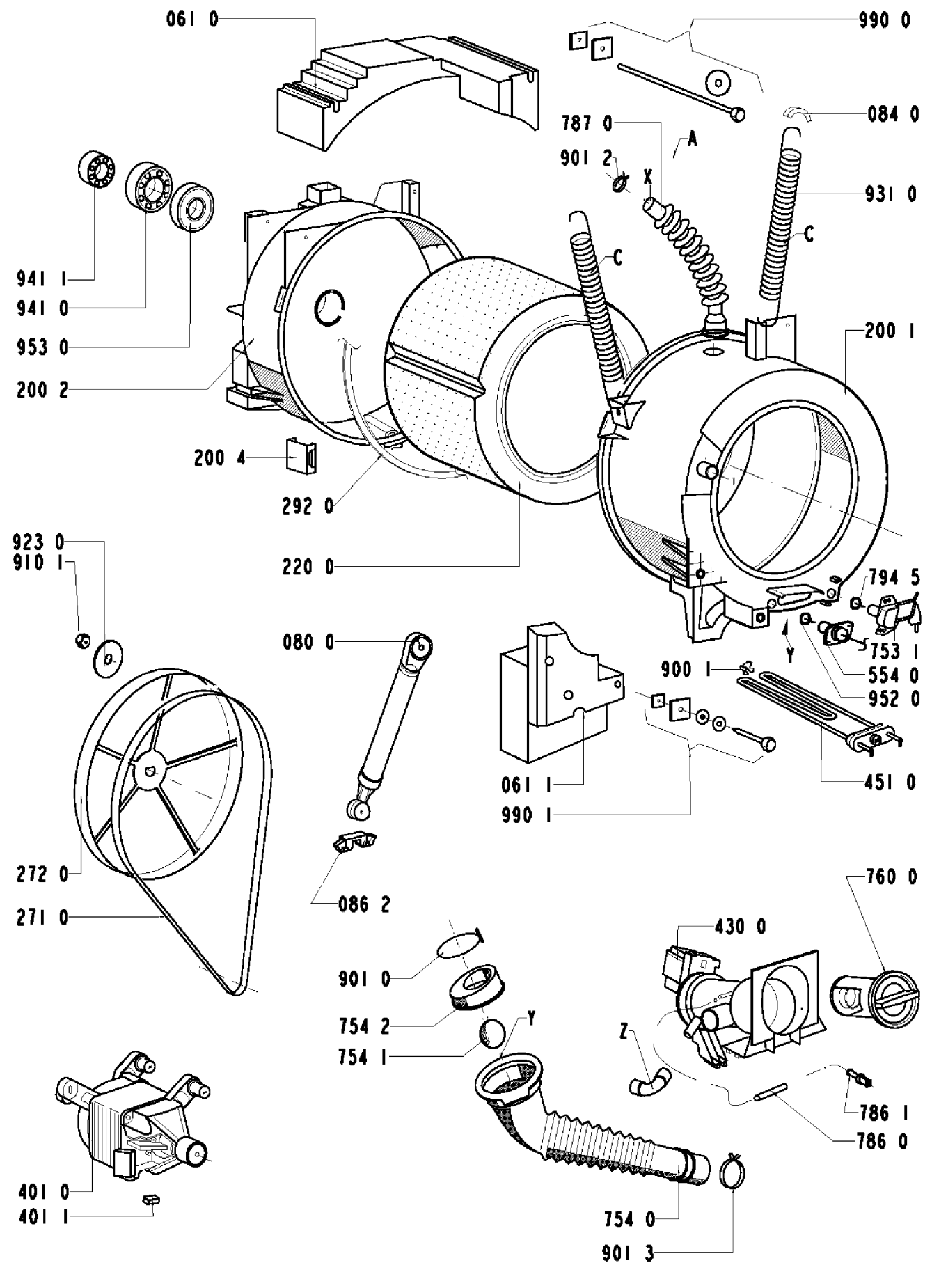


8570 275 01511