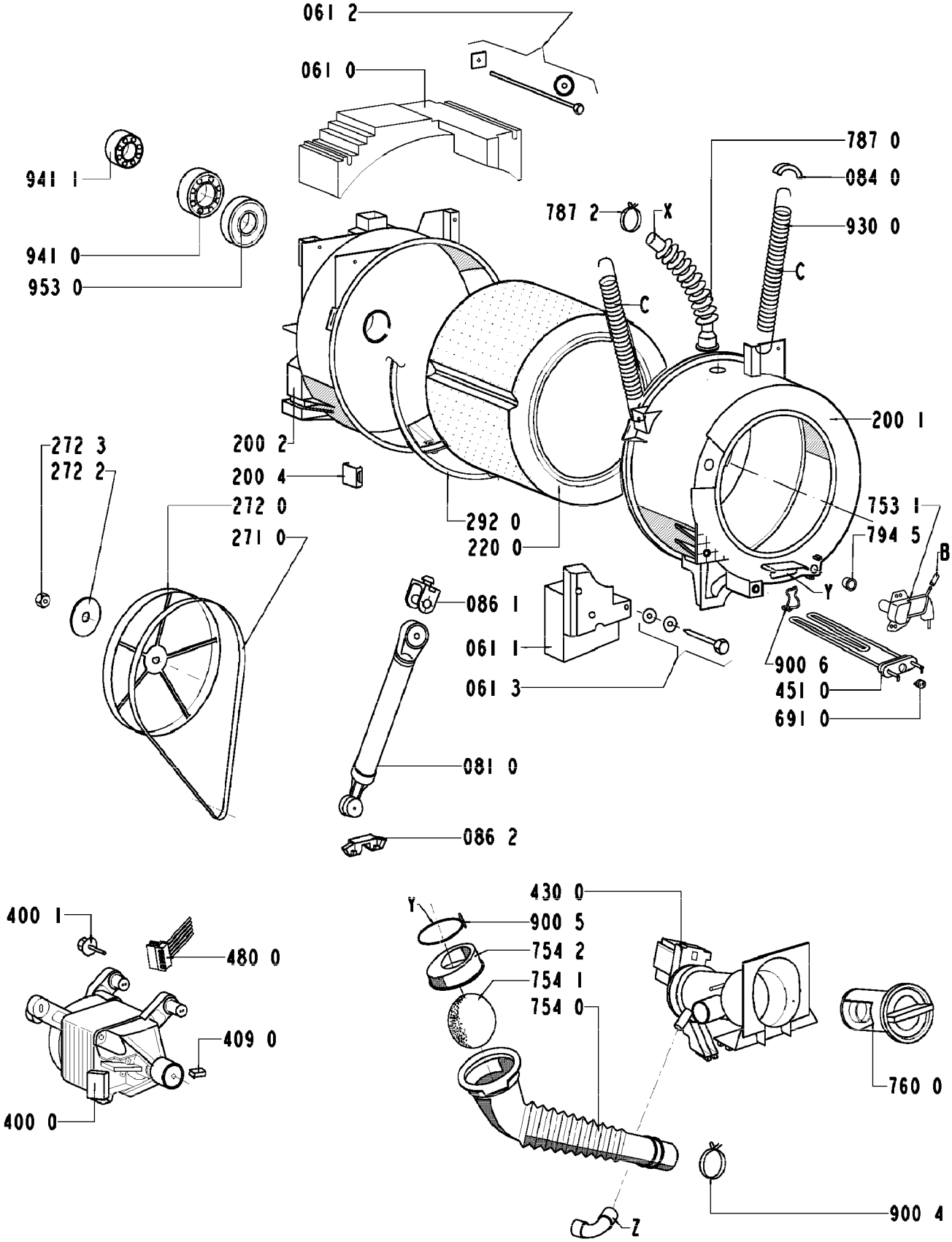

8570 506 38901