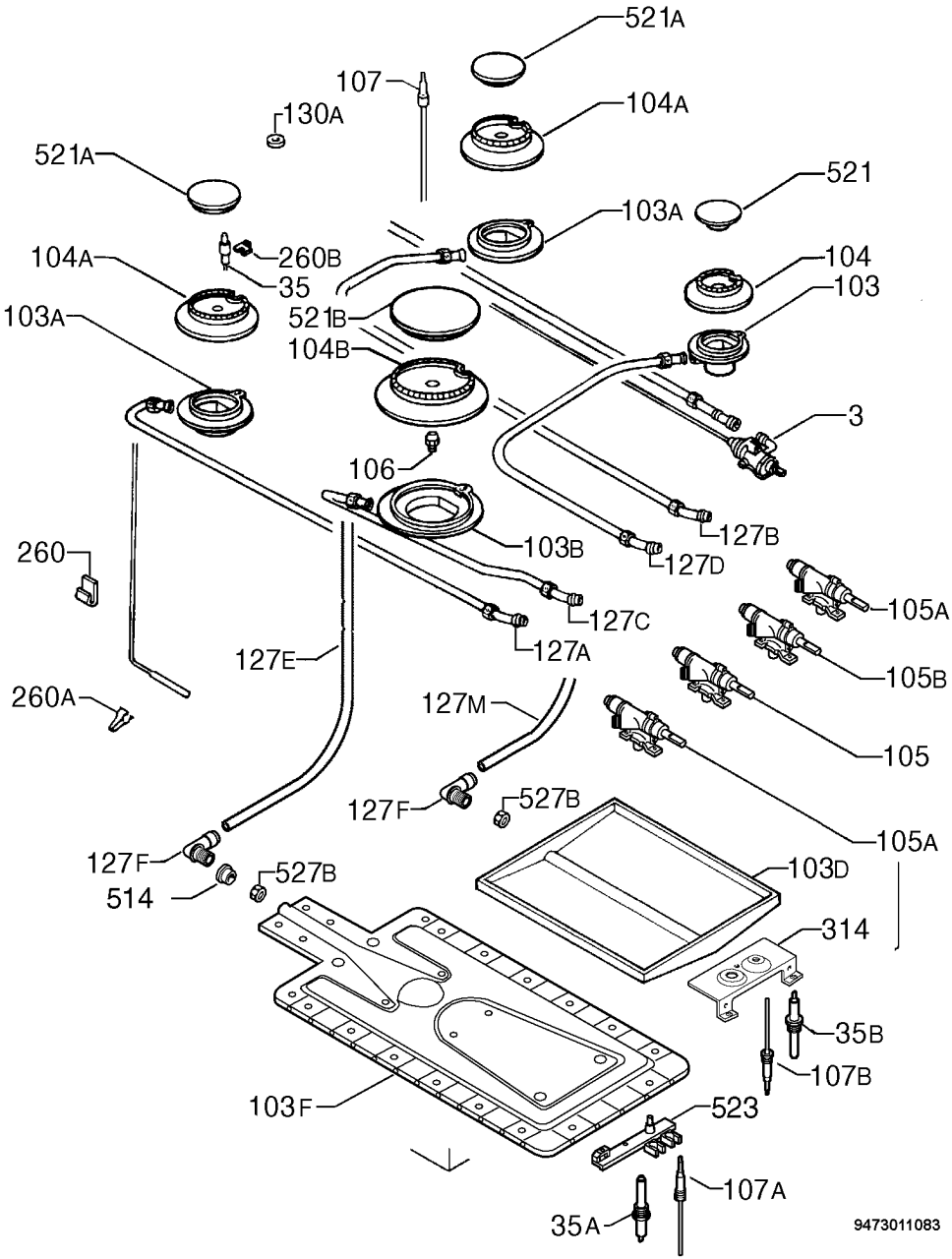
521A
107
130A
104A
521A
521
103A
104A
260B
35
104
103
521B
103A
104B
3
106
103B
127B
127D
260
105A
127C
127A
105B
127E
260A
127M
105
127F
527B
105A
127F
527B
514
103D
314
35B
107B
103F
523
107A
35A
9473011083