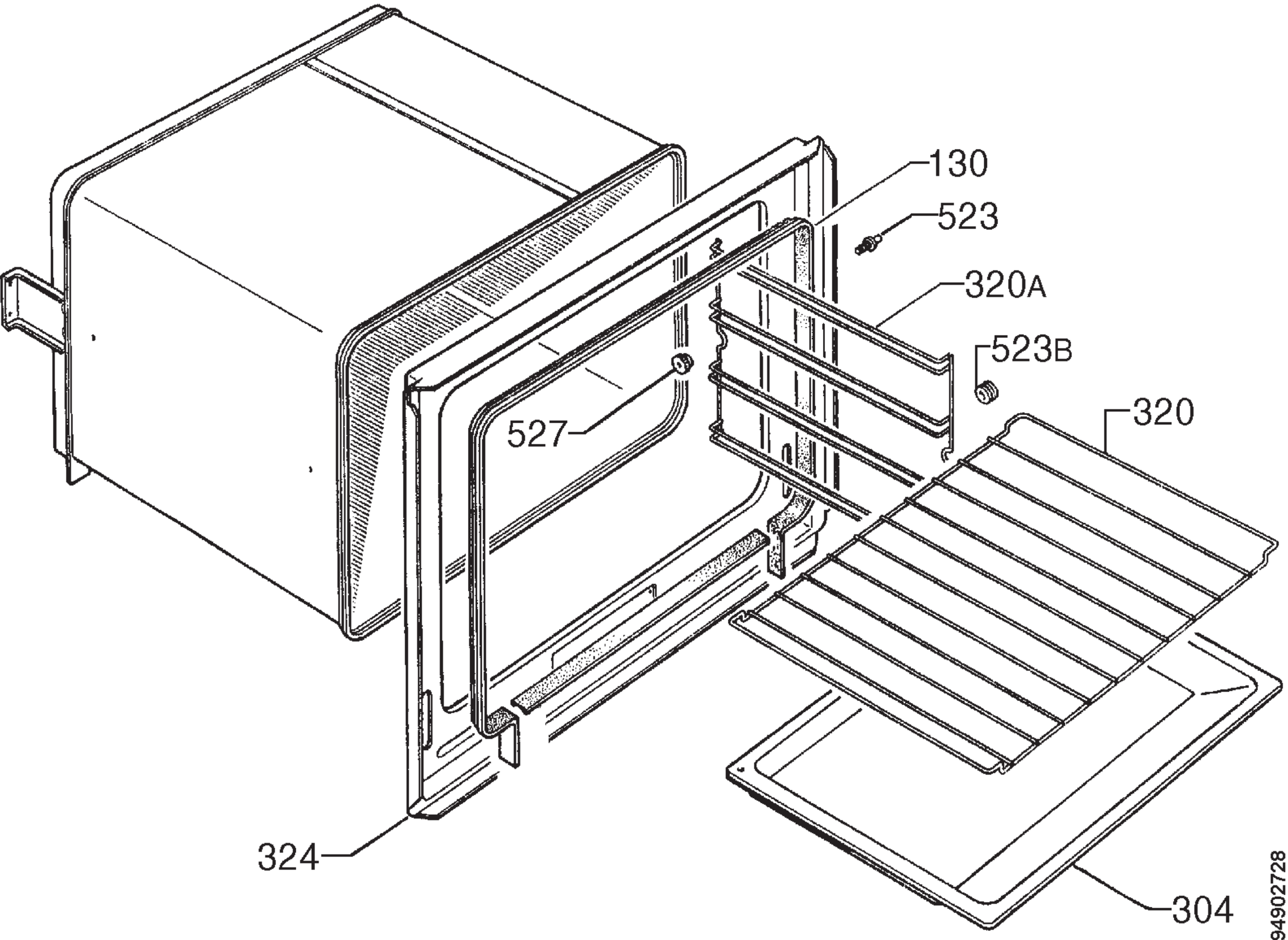
130
523
320A
523B
320
527
324
304
94902728